G-11336-LM56
Vintage Collection
Miscelatore lavabo ad incasso con cartuccia progressiva - getto da 23,5cm -parte esterna

Caratteristiche del prodotto

- Wall-mount spout and handle installation
- Aerated flow rate ≤ 1.2 max gpm
- 9-1/4” spout reach
- Handle may be installed on left or right of spout
- Drain assembly not included
- Optional extension kit
- Optional matching decorative trap G-9973

Conformità al codice

- ADA
- CALGreen

Finiture disponibili

- Oro Lucido 24K
- Oro spazzolato 24K
- Oro spazzolato24K/Architectural Black
- Nero_Architectural Black™
- Nichel spazzolato
- Gunmetal PVD®
- Gunmetal strutturato
- Nero opaco
- Bronzo Oliva
- Cromo Lucido
- Cromo Lucido/Nero
- Nickel lucido
- Nickel Lucido/Architectural Black
- Ottone naturale
- Ottone naturale spazzolato
- Ottone spazzolato Vintage
- Bianco
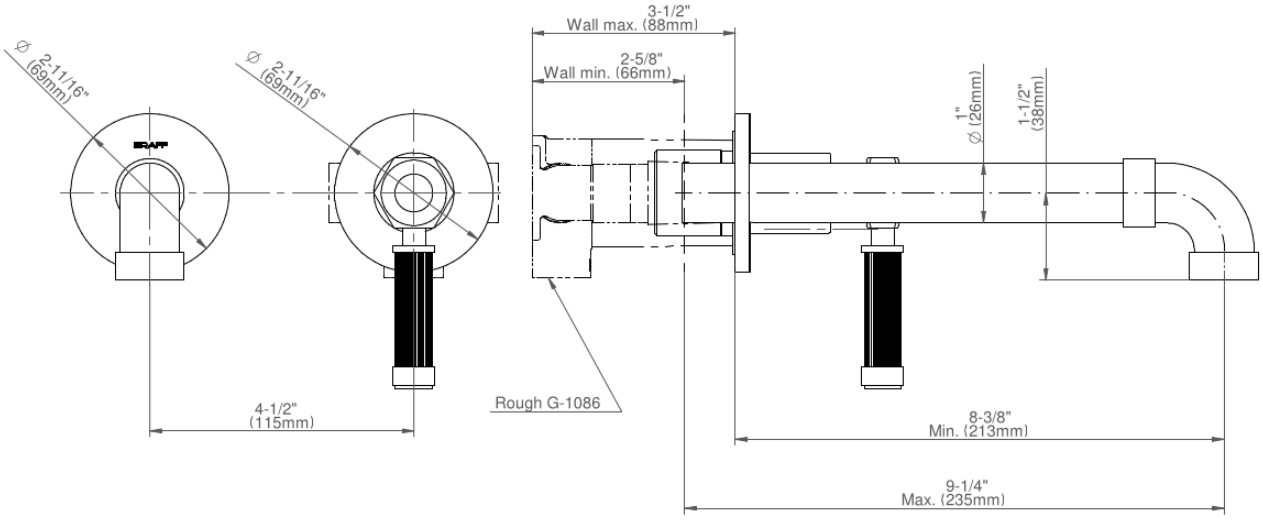
* Finitura ordine speciale: richiedere disponibilità