C14-VS
Sade/Targa/Luna Lavatory Handle Set - Deck-Mounted

Características del producto

Acabados disponibles

- Oro 24K
- Oro cepillado 24K
- Negro_ Architectural Black™
- Níquel cepillado
- Negro Mate
- Bronce oliva
- Cromo pulido
- Níquel pulido
- Níquel satinado Steelnox®
- Blanco
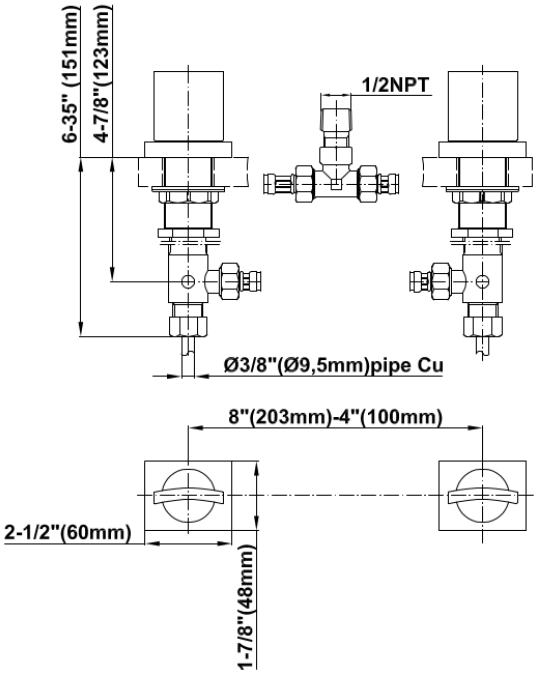
* Fin de pedido especial: llame para consultar disponibilidad