G-2150-LM21B
Bali Collection
Bali Roman Tub

Características del producto

- 1 3/8" hole cutout (x3)
- Aerated Flow Rate ~7 gpm @45 psi
- Matching deck-mounted handshower & diverter set available

El cumplimiento del Código

- ADA

Acabados disponibles

- Oro 24K
- Oro cepillado 24K
- Bronce oliva
- Cromo pulido
- Níquel pulido
- Níquel satinado Steelnox®
- Latón cepillado Vintage
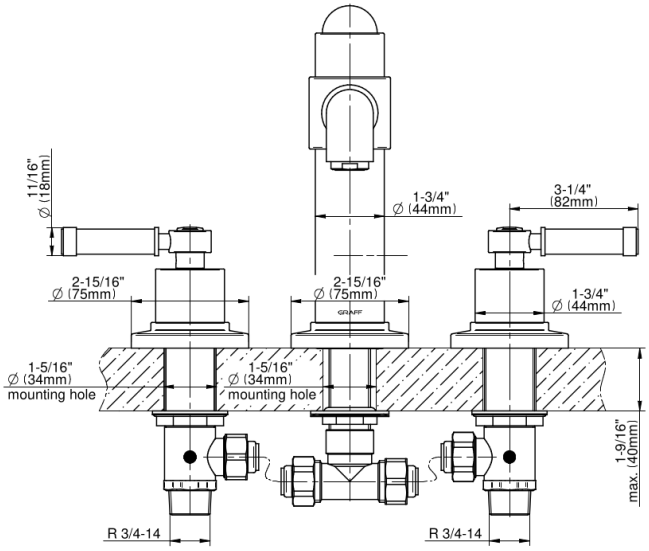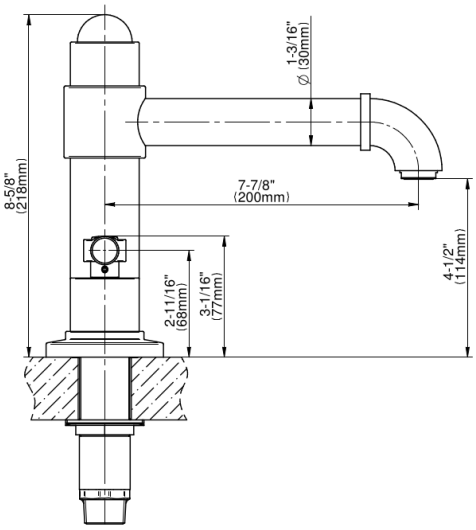
* Fin de pedido especial: llame para consultar disponibilidad