G-8086-C2E0-T

Adley M-Series Valve Trim with Two Handles

Características del producto

Acabados disponibles
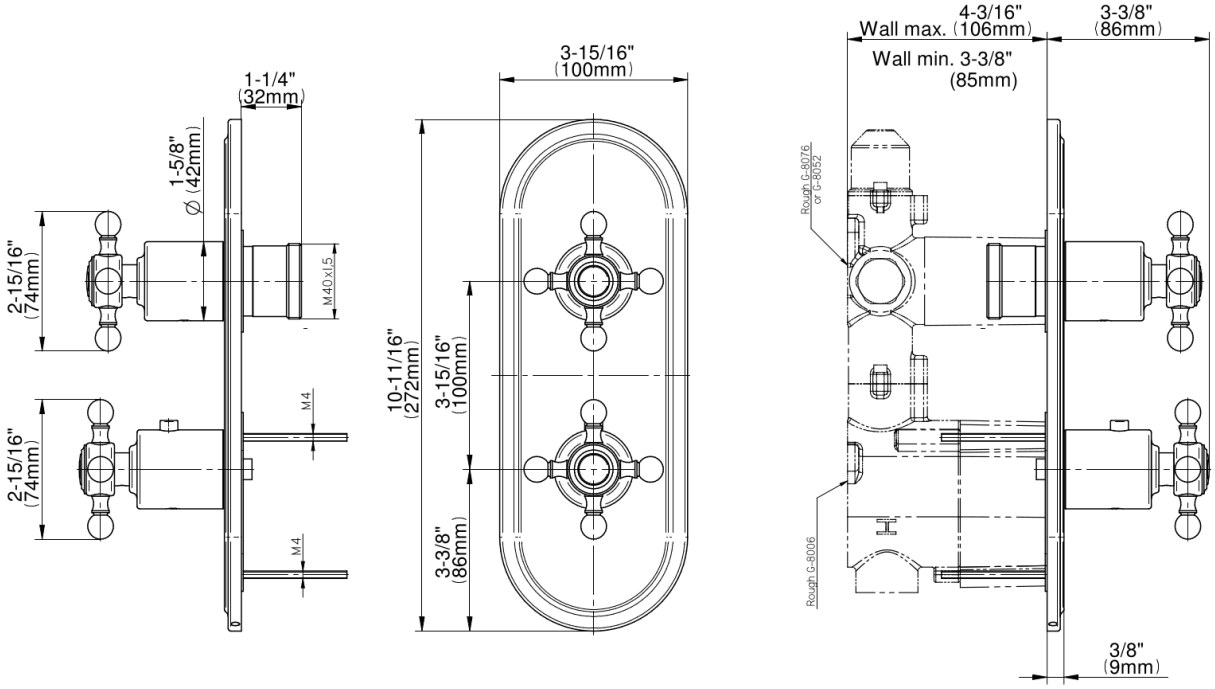
* Fin de pedido especial: llame para consultar disponibilidad