**G-3661-C14**
Targa Collection
Targa Bidet Set

### Caractéristiques du produit

- 4-hole installation
- Vertical spray with vacuum breaker
- Includes manual pop-up drain assembly with overflow

### Finitions disponibles

- Or 24K
- Or brossé 24K
- Noir_Architectural Black™
- Nickel brossé
- Matt noir
- Chrome poli
- Nickel poli
- Nickel satiné Steelnox®
- Blanc
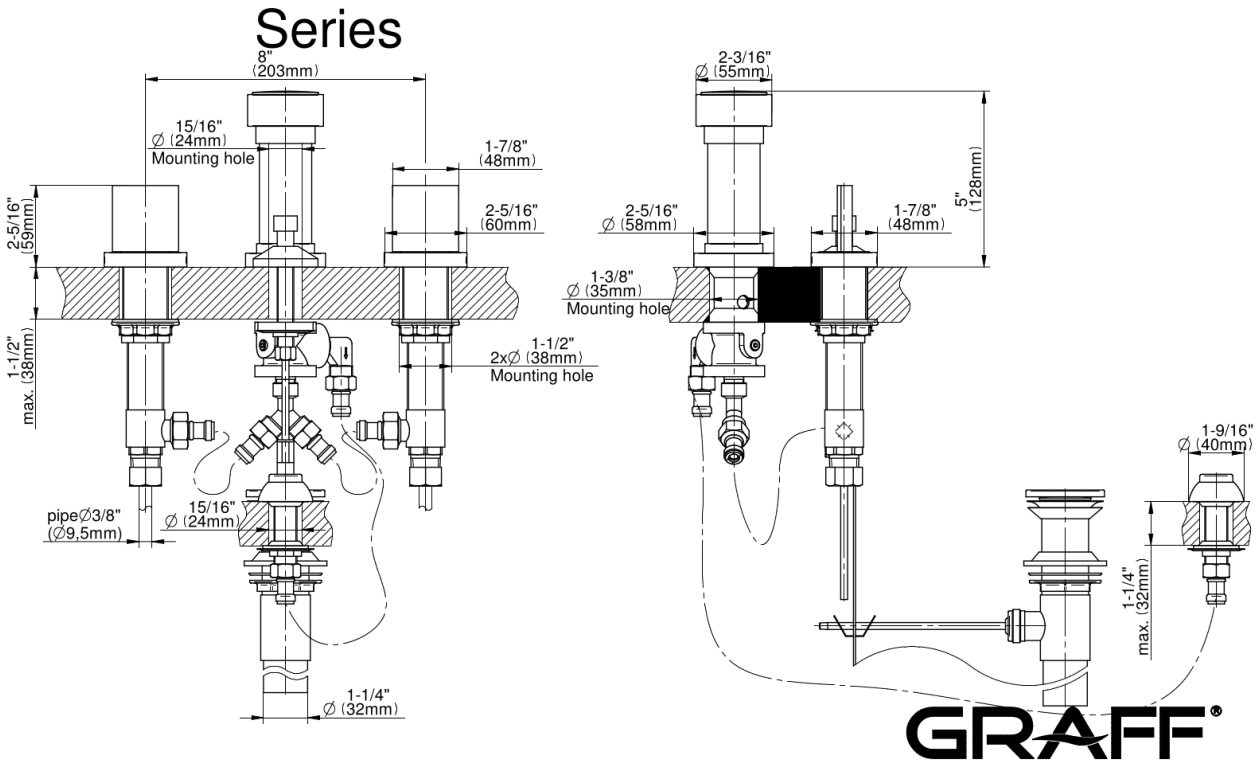
* Finition sur commande spéciale - appelez pour disponibilité