G-1953-C16R
Topaz Collection
Topaz Roman Tub Set

Caratteristiche del prodotto

- 1 1/3” hole cutout (x5)
- Aerated spout flow rate ~7 gpm @ 45 psi
- Handshower flow rate ≤1.5 max gpm
- Deck-mounted handshower and diverter set included
- Optional in-line pressure balancing valve G-1060

Finiture disponibili

- Oro Lucido 24K
- Oro spazzolato 24K
- Bronzo Oliva
- Cromo Lucido
- Nickel lucido
- Steelnox® Nickel Satinato
- Ottone spazzolato Vintage
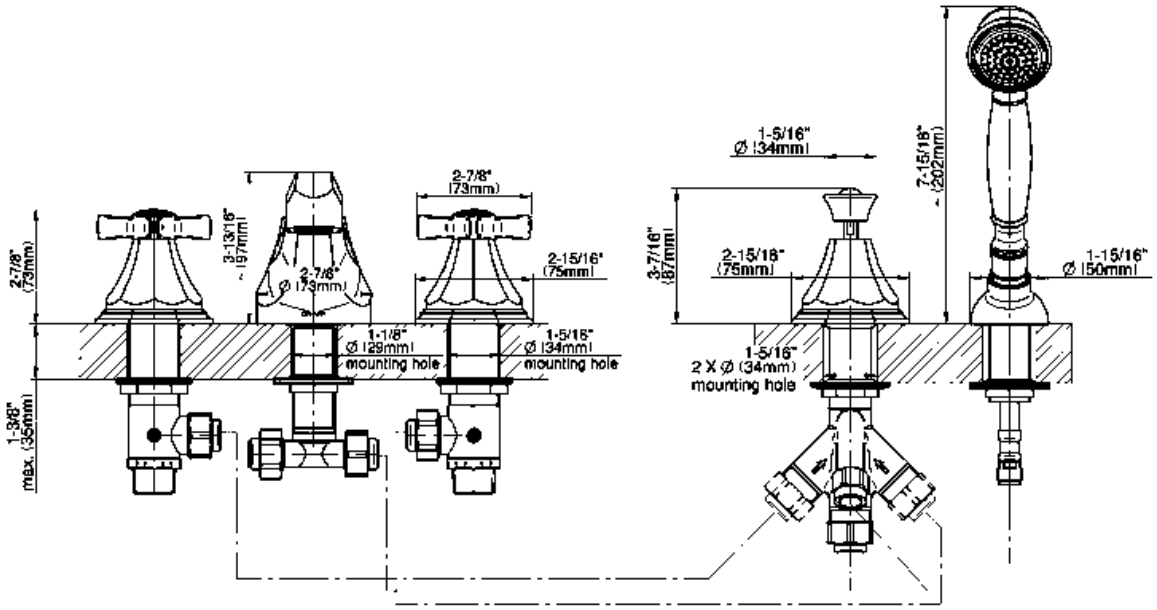
* Finitura ordine speciale: richiedere disponibilità